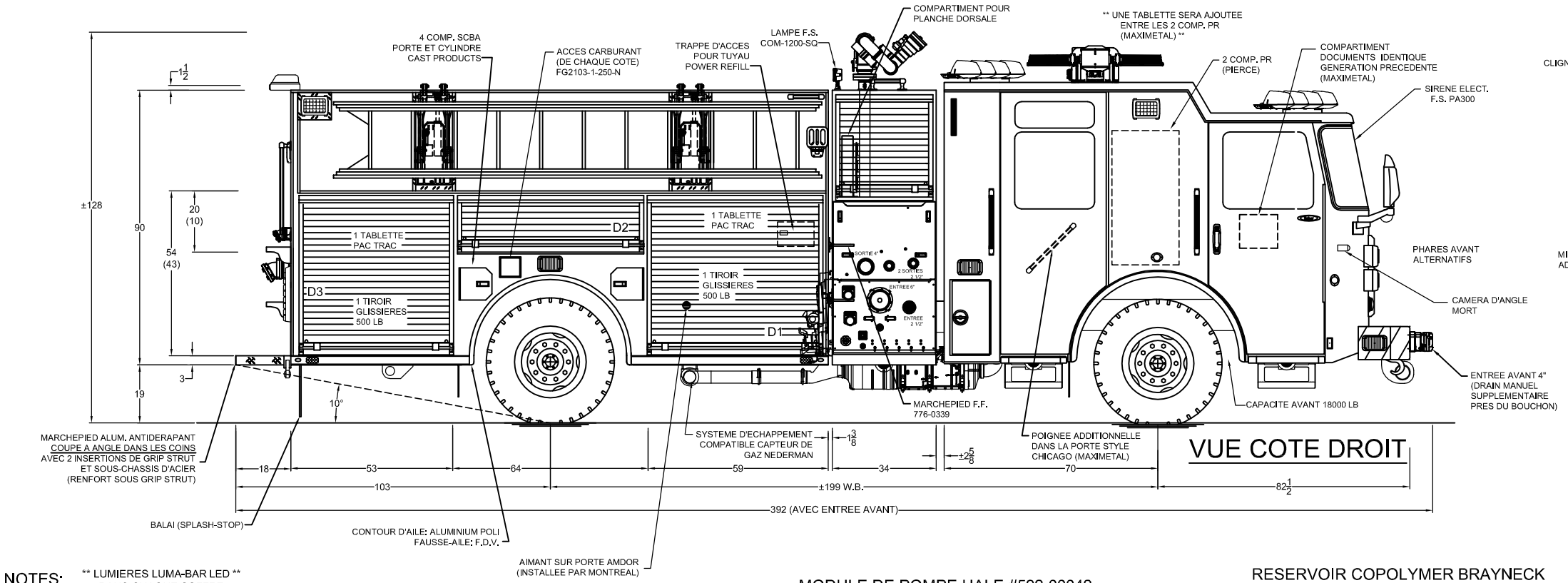

VUE COTE DROIT

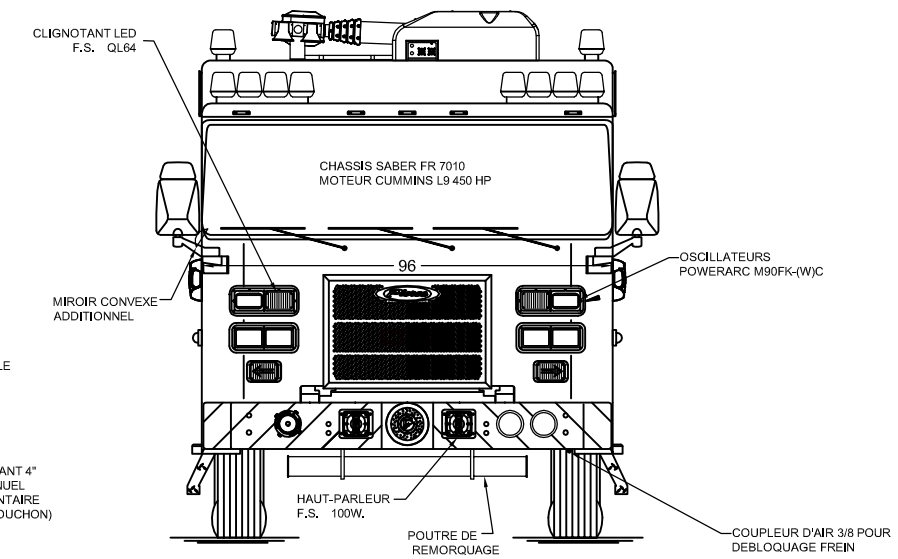

VUE DE FACE

COMPARTIMENTS:	DIMENSIONS: (L x H x P)
G1	59 x 72 x 28 / 21.5
G2	64 x 38 x 21.5
G3	53 x 72 x 28 / 21.5
D1	59 x 54 x 28 / 20.5
D2	64 x 20 x 20.5
D3	53 x 54 x 28 / 20.5
A1	41 x 34 x 28

NOTES:

** LUMIERES LUMA-BAR LED **
DANS CHAQUE COFFRE
MAGNETIC SWITCH

** 1 LUMABAR 40" **
DANS COMP. A POMPE

** SYSTEME DE GRAISSAGE GROENVELD **
FIXER AU CHASSIS ACCESSIBLE
DERRIERE PANNEAU CONTROLE G1

** DIMENSIONS ENTRE PARENTHESES:
OUVERTURE ESTIMEE **

MODULE DE POMPE HALE #592-00042
(AVEC SYSTEME DE MOUSSE SMARTFOAM 6.5)

RESERVOIR COPOLYMER BRAYNECK
2000 LITRES D'EAU (440 GIMP.)
300 LITRES DE MOUSSE (66 GIMP.)

INTERIEUR DES COFFRES AVEC
AMENAGEMENT PAC TOOL SELON OPTION
DU CAMION EN CONSTRUCTION

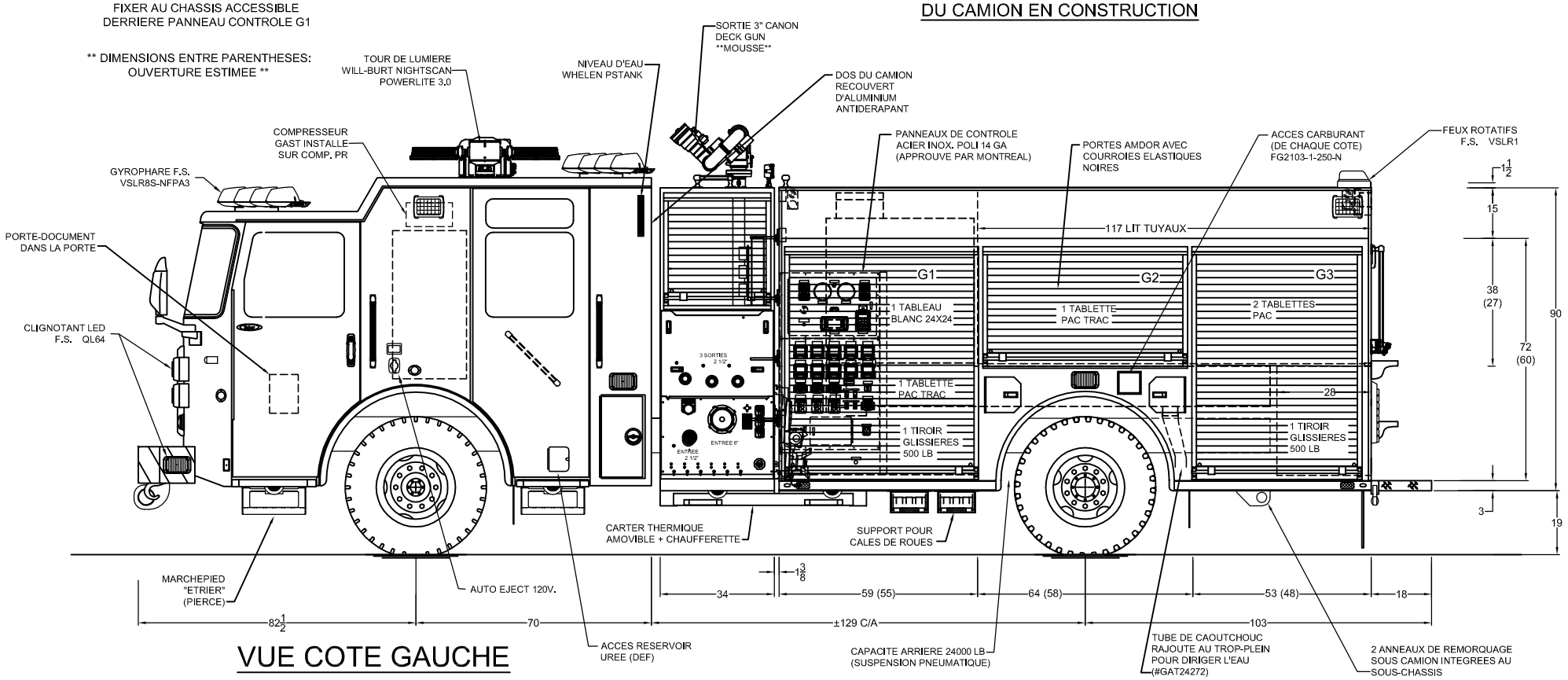

VUE COTE GAUCHE

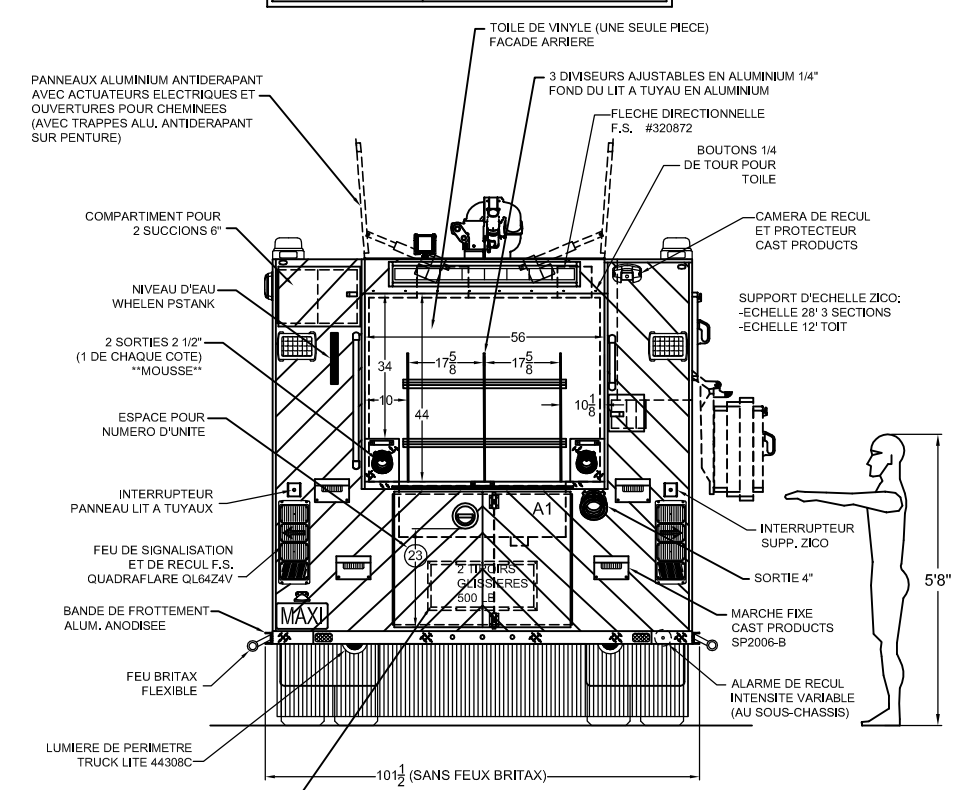

VUE ARRIERE

	1	SUITE PRE-PRODUCTION	2018-08-10	DB
ZONE	REV.	DESCRIPTION	DATE	APPROUVÉ

	NOM	DATE
DESSINÉ	D.BOLDUC	2018-08-10
VÉRIFIÉ		

MAXIMETAL
Véhicules d'intervention optimisés

Pierce

NOTE:
LES DIMENSIONS SONT APPROXIMATIVE ET SONT SUJET A CHANGEMENT SELON DES CONTRAINTES A LA CONSTRUCTION. CERTAINS PETITS DÉTAILS NE SONT PAS MONTRÉS.

PROPRIÉTÉ ET CONFIDENTIALITÉ:
L'INFORMATION CONTENUE DANS CES DESSINS EST CONFIDENTIELLE ET LA PROPRIÉTÉ DE MAXI-METAL INC. TOUTE RÉALISATION ET REPRODUCTION EST INTERDITE SANS NOTRE APPROBATION ÉCRITE PRÉALABLE. ©

MAXI-METAL INC.
9345, 25e AVENUE
SAINT-GEORGES (QUÉBEC)
G6A 1L1

TÉLÉPHONE: 418 228-6637
SANS FRAIS: 1 800 510-6637
TÉLÉCOPIEUR: 418 228-0493

CERTIFIÉ ISO 9001 : 2008

TITRE: MONTREAL

NO DESSIN: CAMION MOUSSE SÉRIE #1 (2018)

PROJET: INC1950

ANSI | ÉCHELLE:

EN CAS DE DISPARITE ENTRE CE DESSIN ET LE DEVIS TECHNIQUE, LE DEVIS TECHNIQUE PREVAUDRA.
IN CASE OF DISCREPANCY BETWEEN THIS DRAWING AND THE TECHNICAL SPECIFICATIONS, THE TECHNICAL SPECIFICATIONS SHALL PREVAIL.